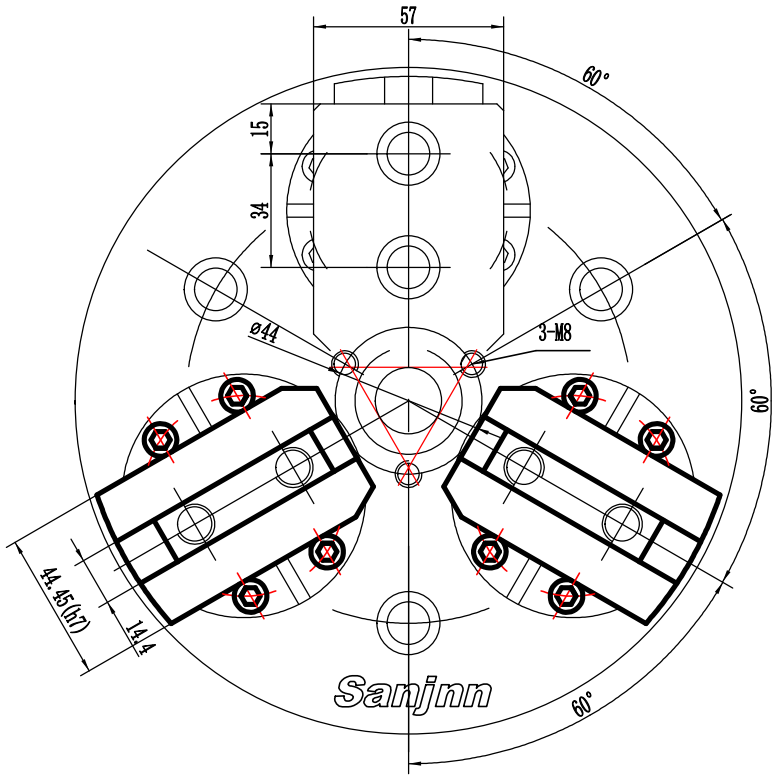

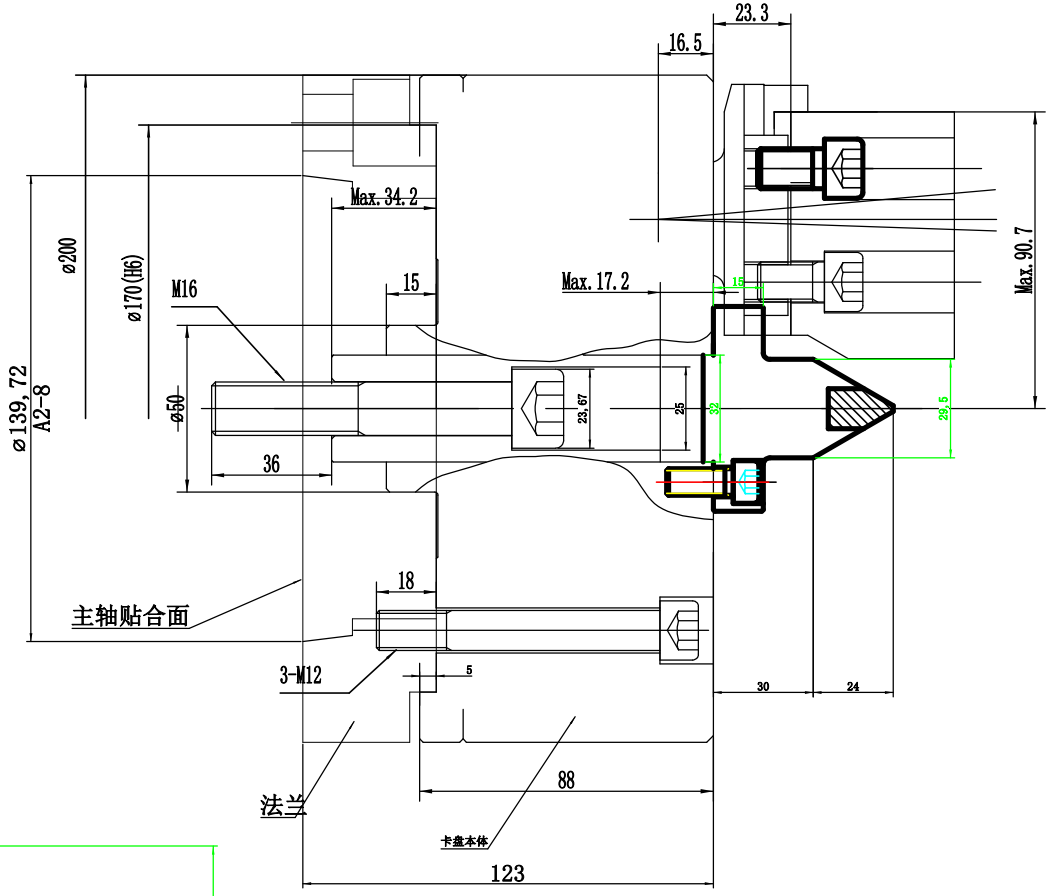

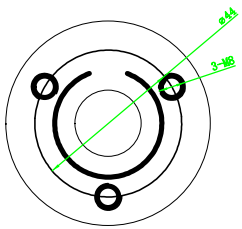

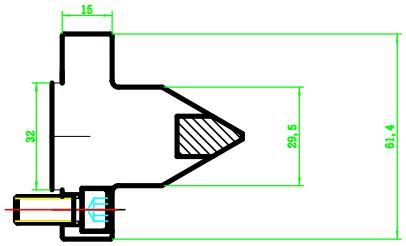

参数表	
柱塞行程	14.2mm
爪(直径)行程	9.5mm
最高回转速	3700/min
最大拉力	3260kgf(32KN)
最大静夹持力	9780kgf(96KN)
最高使用压力	30.5kgf/cm (3.0Mpa)
夹持范围	ø17mm—ø150mm
搭配油缸	1225
重量	23.7kg

www.Sanjnn.com

标记	处数	更改文件号	签字	日期
设计				
			日期	

外形尺寸图

H3WE-08

Sanjnn

图样标记	重量	比例
		1:1.5
共 张	第 张	

球结构浮动油压卡盘(带顶尖)