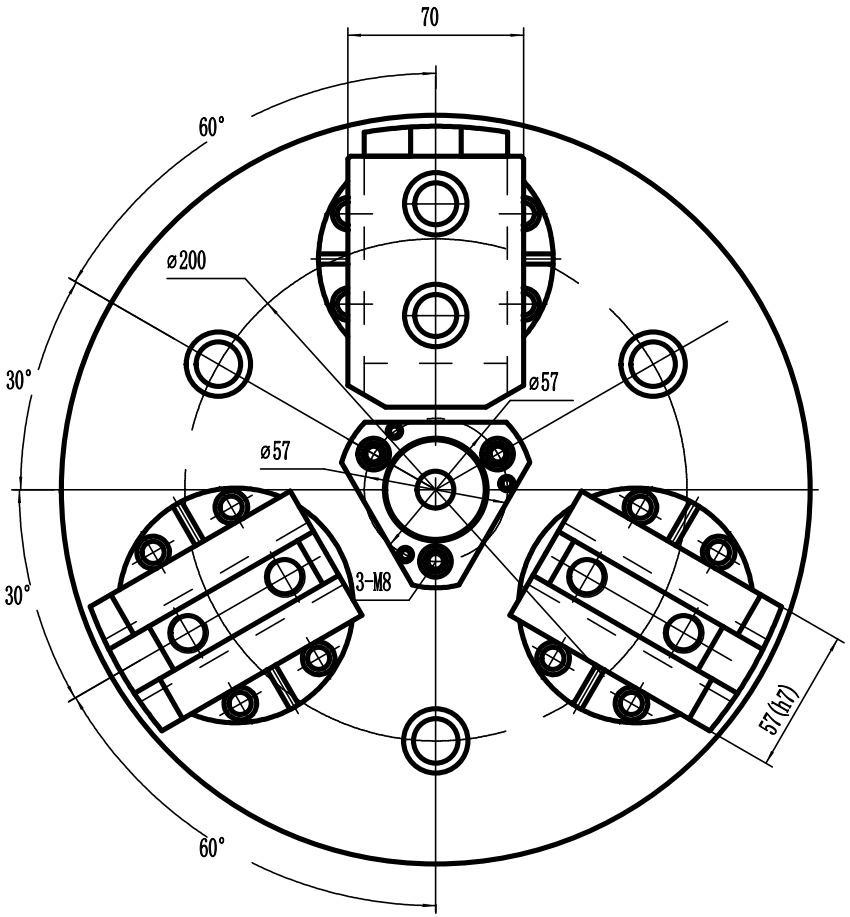


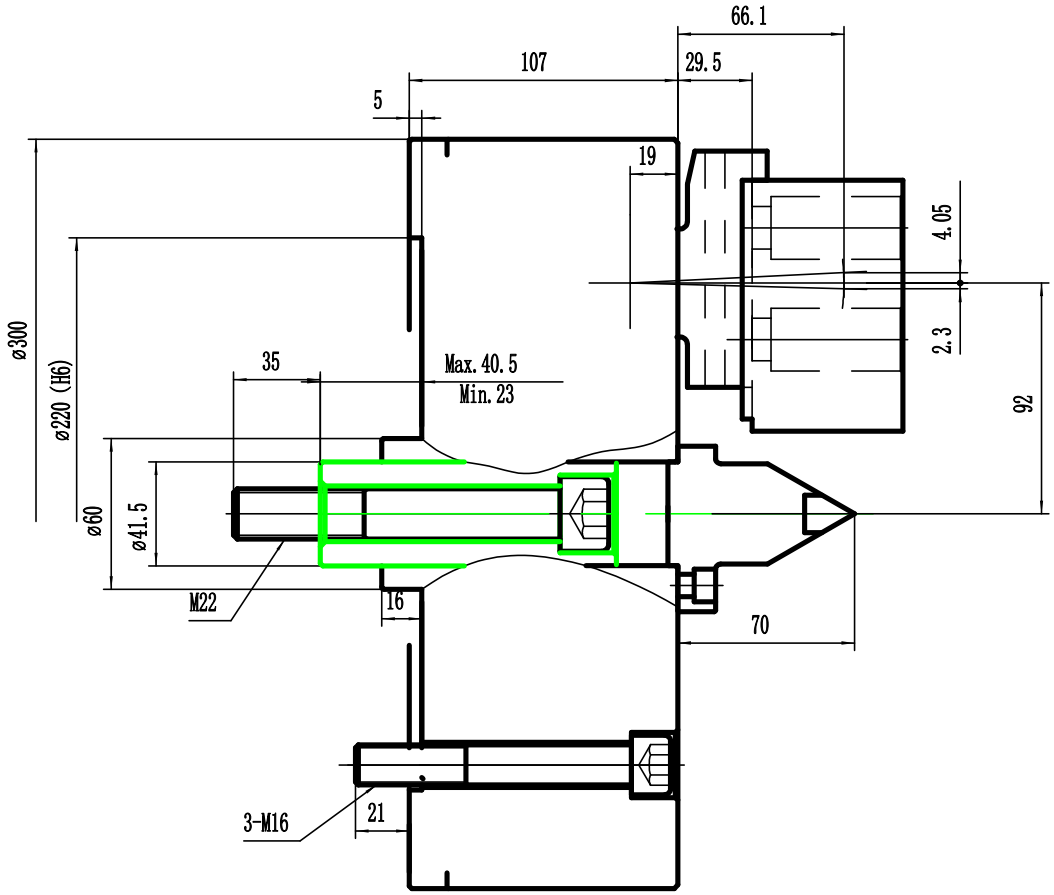


参数表

| | |
|---|---|
| 柱塞行程 | 17.5mm |
| 爪(直径)行程 | 12.7mm |
| 最高回转速 | 2500/min |
| 最大拉力 | 4100kgf |
| 最大静夹持力 | 12500kgf |
| 最高使用压力 | 2.7Mpa |
| 夹持范围　外径 | ø130mm—ø300mm |
| 搭配油缸 | B-RE1225 |
| 重量 | 58.5kg |

| 标记 | 处数 | 更改文件号 | 签字 | 日期 | 外形尺寸图 | Sanjnn |
|---|---|---|---|---|---|---|
| 设计 | | | | 日期 | H3WE-12 | 图样标记 / 重量 / 比例 1:1.5 / 共 张 / 第 张 |
| | | | | | | 补偿式浮动卡盘(带顶针) |

www.sanjnn.com